Zapojenie LXDC POWER BOX 1-2,30 kW DC
LXDC POWER BOX 1-2,30 kW DC Connection

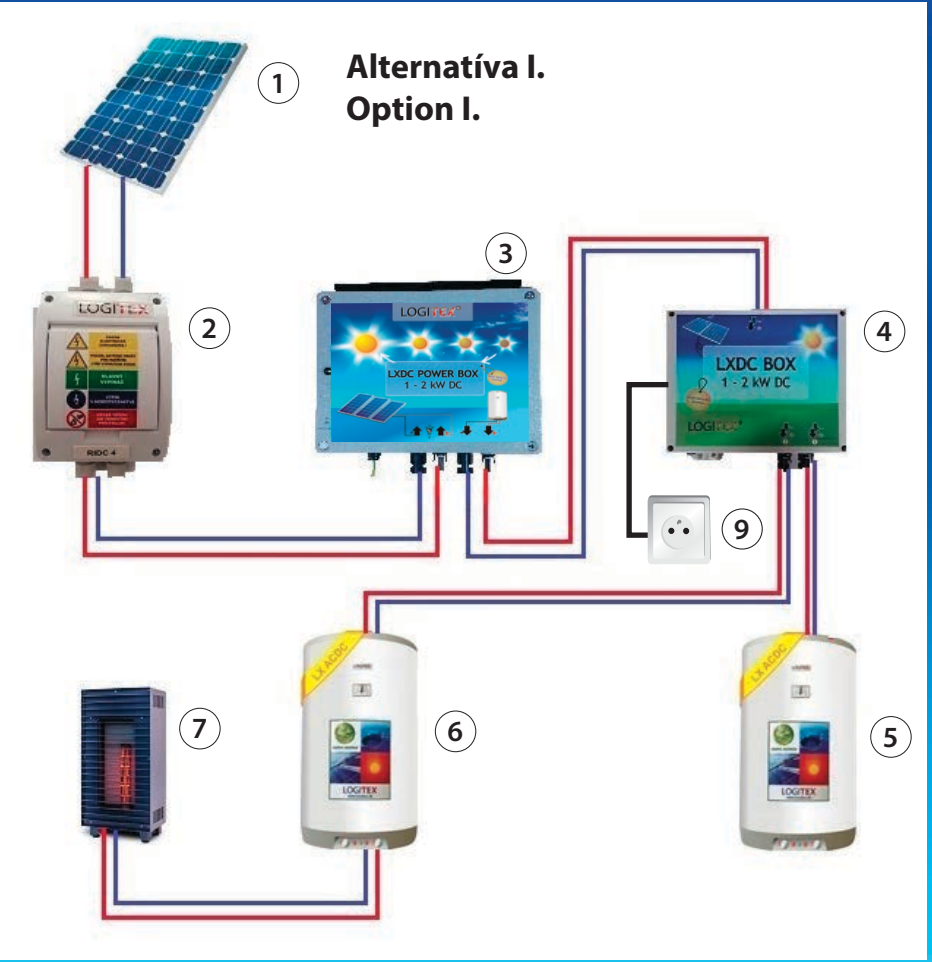

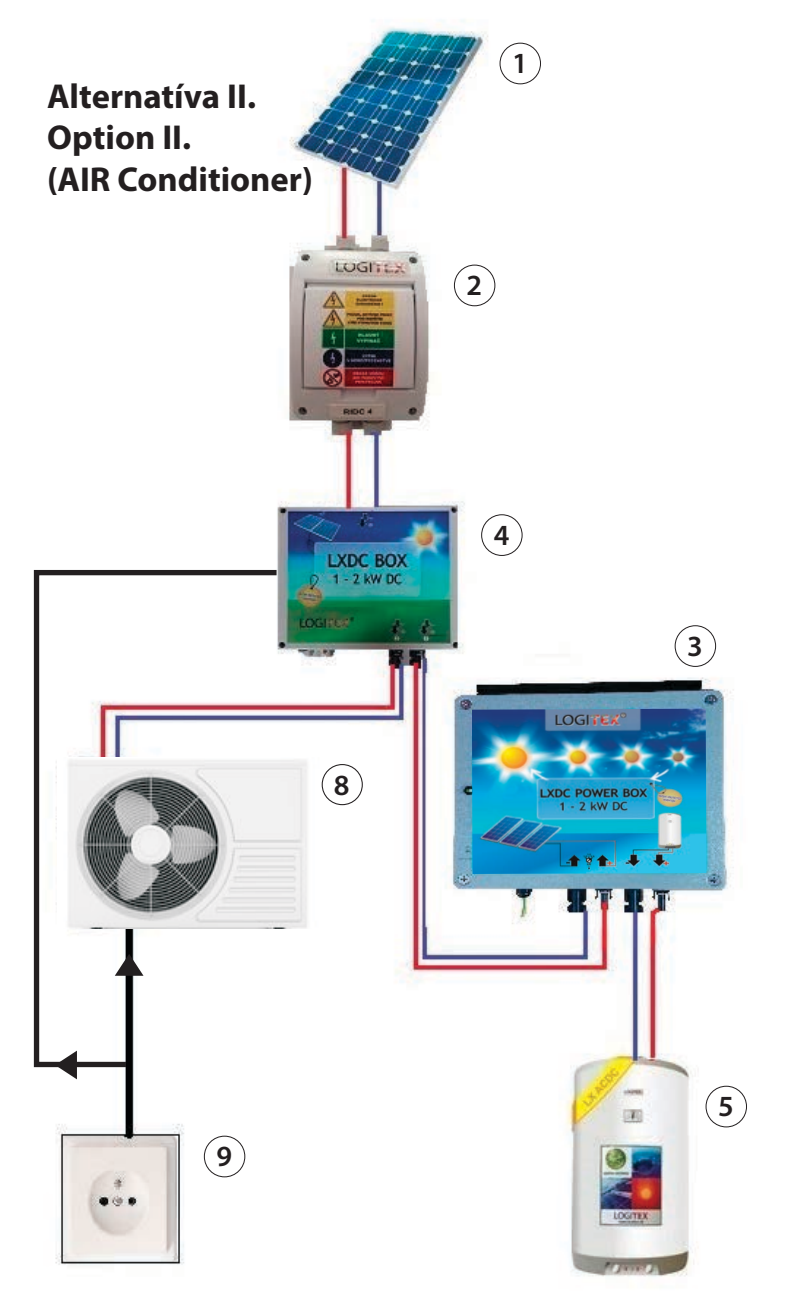

1. Fotovoltaické panely / Photovoltaic panels
2. Poistkový odpojovač / Fuse switch - disconnectors
3. LXDC Power Box 1-2,30 kW DC
4. LXDC Box 1-2,30 kW DC
5. LXACDC/M+K Boiler I.
6. LXACDC/M+K Boiler II.
7. LXDC Pec / LXDC Furnace
8. Klimatizácia LX, AIR Con.
9. Sieť AC / Grid AC
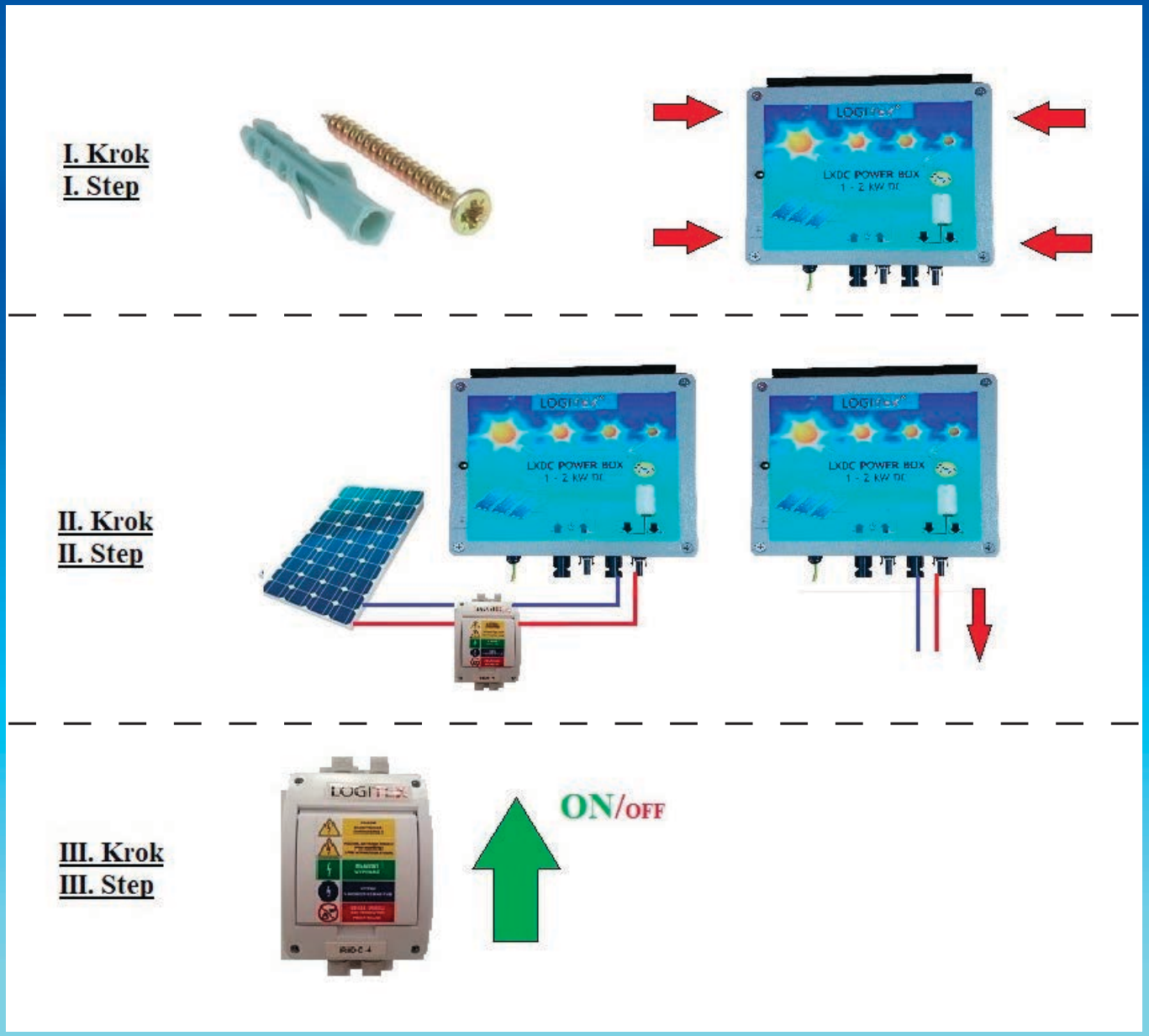
Montáž LXDC POWERBOX 1-2,30 kW DC
LXDC POWERBOX 1-2,30 kW DC Installation